# Eridano - 9618A200

IP40

*Design: Giorgio Duranti 2003*

## Dati generali

**Descrizione**
Plafoniera troncoconica a 8 LED. Struttura in alluminio trafilato/laminato con lavorazione a tornio/fresa. Fissaggio mediante viti in acciaio INOX A2 senza testa M3x0,5mm.

| | |
|---|---|
| **Classe** | III |
| **Installazione** | Soffitto, parete |
| **Applicazione** | Interni |

## Dati illuminotecnici

| | |
|---|---|
| **Sorgente** | Cree. Sostituibile singolarmente |
| **Numero LED** | 8 |
| **Temperatura di colore** | 3000K |
| **Flusso luminoso apparecchio** | 1603 lm |
| **Efficienza luminosa apparecchio** | 94.29 lm/W |
| **Fascio di luce** | Stretto |
| **Ottica** | Intercambiabile |
| **Materiale ottica** | PMMA / Policarbonato |

## Dati elettrici

| | |
|---|---|
| **Potenza** | 17 W |
| **Corrente** | 700 mA |
| **Tensione** | 24.3 Vdc |
| **Alimentatore** | Elettronico per LED. Sostituibile separatamente dal LED |
| **Descrizione alimentatore** | Interno o esterno |

## Dati fisici

| | |
|---|---|
| **Materiale** | Alluminio anticorodal UNI 9006/1 (ex 6060) e UNI 9006/4 (ex 6082) anodizzazione 20 micron |
| **Finitura/Colore** | Satinato / Alluminio naturale |
| **Dimensioni** | D=160mm; H=40mm |
| **Peso** | 580 g |

© 2025 Tecnoilluminazione - Riservata la facoltà di apportare modifiche tecniche

Verona
Tel. +39 045 8003985 - Fax +39 045 8020695

http://www.tecnoilluminazione.it
info@tecnoilluminazione.it

## Disegno tecnico

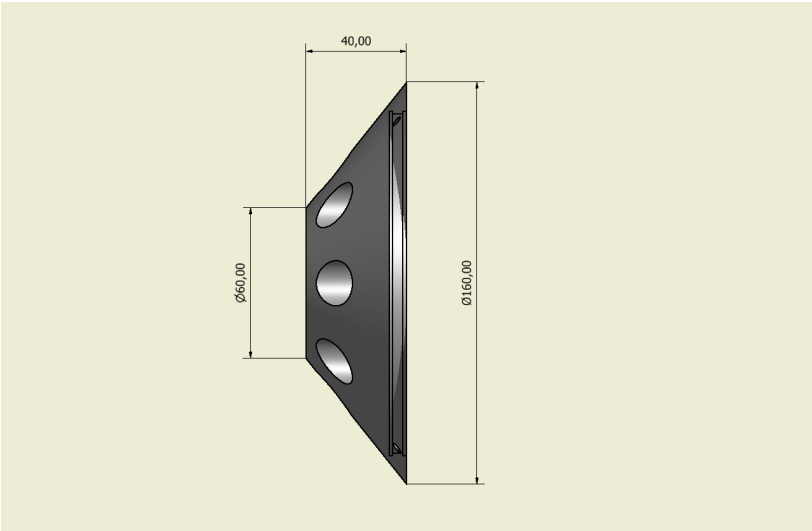


## Dati fotometrici

| | |
|---|---|
| LED XP-G2 | 3000 K |
| LED: | 8 |
| current: | 700 mA |
| power: | 17.0 W |
| narrow lens: | (50%) |

| distance (m) | cone (m) | illuminance (lux) |
|---|---|---|
| 1.00 | 0.3 | 12576 |
| 2.00 | 0.6 | 3144 |
| 3.00 | 0.9 | 1397 |
| 4.00 | 1.2 | 786 |

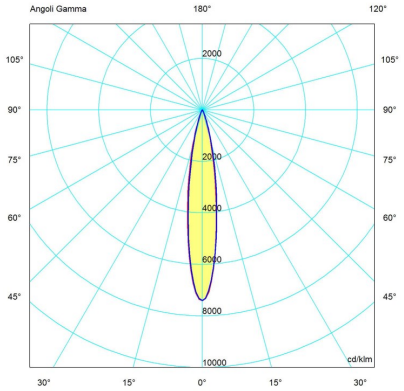


© 2025 Tecnoilluminazione - Riservata la facoltà di apportare modifiche tecniche

Verona
Tel. +39 045 8003985 - Fax +39 045 8020695

http://www.tecnoilluminazione.it
info@tecnoilluminazione.it