Crux IP67 - 9B11A903

IP67

Design: Umberto Tosi 2006

Dati generali

Descrizione
Lampada ad un LED orientabile a 360°. Struttura in alluminio trafilaato/laminato con lavorazione a tornio/fresa. Guarnizioni OR in NBR o silicone. Cavo FROR blu per esterni 2x0,5mmq lunghezza standard 1 mt, su richiesta lunghezze, sezioni e cavi diversi. Pressa cavo in poliammide M12x1,5mmq.

Classe	III
Installazione	Su basamento
Applicazione	Esterni

Dati illuminotecnici

Sorgente	Cree. Sostituibile singolarmente
Numero LED	1
Temperatura di colore	4000K
Flusso luminoso apparecchio	200 lm
Efficienza luminosa apparecchio	95.24 lm/W
Fascio di luce	Ampio
Ottica	Intercambiabile
Materiale ottica	PMMA / Policarbonato

Dati elettrici

Potenza	2.1 W
Corrente	700 mA
Tensione	3 Vdc
Alimentatore	Elettronico per LED. Sostituibile separatamente dal LED
Descrizione alimentatore	Esterno

Dati fisici

Materiale	Alluminio anticorodal UNI 9006/1 (ex 6060) e UNI 9006/4 (ex 6082) anodizzazione 20 micron
Finitura/Colore	Satinato / Alluminio naturale
Dimensioni	D=34mm; L=61mm
Peso	85 g

© 2025 Tecnoilluminazione - Riservata la facoltà di apportare modifiche tecniche

Verona
Tel. +39 045 8003985 - Fax +39 045 8020695

http://www.tecnoilluminazione.it
info@tecnoilluminazione.it

Disegno tecnico

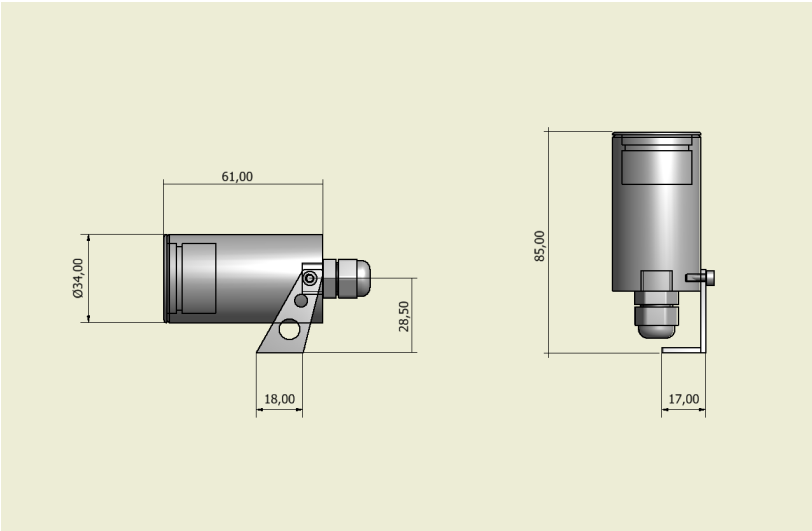

Dati fotometrici

LED XP-G2		**4000 K**
LED:		**1**
current:		**700 mA**
power:		**2.1 W**
wide lens:		**(50%)**
distance (m)	**cone (m)**	**illuminance (lux)**
1.00	**0.6**	**481**
2.00	**1.3**	**120**
3.00	**1.9**	**53**
4.00	**2.6**	**30**

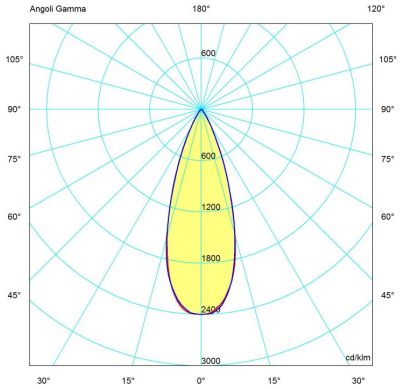

© 2025 Tecnoilluminazione - Riservata la facoltà di apportare modifiche tecniche

Verona
Tel. +39 045 8003985 - Fax +39 045 8020695

http://www.tecnoilluminazione.it
info@tecnoilluminazione.it