# Leo Plus parete - 9S11Z29A

IP40

*Design: Umberto Tosi 2013*

## Dati generali

**Descrizione**
Sistema modulare con modulo da 1 LED con emissione monocromatica. Struttura in alluminio trafilato/laminato con lavorazione a tornio/fresa. Gruppo lampada girevole 360° su di un asse verticale, singolo Led orientabile a 360° su asse perpendicolare con snodo per un ulteriore orientamento +/- 20°. Riflettore in alluminio. Modulo di dissipazione attivo. Assemblaggio e blocco degli assi mediante viti in acciaio INOX A2 senza testa M3x0,5mmq. Alimentatore elettronico esterno dimmerabile con possibilità di selezionare la corrente a 500mA, 700mA e 1050mA, con controllo della temperatura del LED e della alimentazione della ventola di dissipazione. Opzione DALI.

| | |
|---|---|
| **Classe** | III |
| **Installazione** | Parete, soffitto, appoggio |
| **Applicazione** | Interni |

## Dati illuminotecnici

| | |
|---|---|
| **Sorgente** | Tridonic SLE Advanced sostituibile singolarmente |
| **Numero LED** | 1 |
| **Temperatura di colore** | 3000K |
| **Flusso luminoso apparecchio** | 4496 lm |
| **Efficienza luminosa apparecchio** | 123.18 lm/W |
| **Fascio di luce** | Ottica stretta |
| **Ottica** | Intercambiabile anteriormente |
| **Materiale ottica** | Alluminio |

## Dati elettrici

| | |
|---|---|
| **Potenza** | 36.5 W |
| **Corrente** | 1050 mA |
| **Tensione** | 38.4 Vdc |
| **Alimentatore** | Elettronico per LED |
| **Descrizione alimentatore** | Esterno. Dimmerabile con switch per impostazione della corrente. Opzione DALI |

## Dati fisici

| | |
|---|---|
| **Materiale** | Alluminio anticorodal UNI 9006/1 (ex 6060) e UNI 9006/4 (ex 6082) anodizzazione 20 micron |
| **Finitura/Colore** | Satinato / Alluminio naturale |
| **Dimensioni** | D=90mm; H=104mm |
| **Peso** | 950 g |

© 2025 Tecnoilluminazione - Riservata la facoltà di apportare modifiche tecniche

Verona
Tel. +39 045 8003985 - Fax +39 045 8020695

http://www.tecnoilluminazione.it
info@tecnoilluminazione.it

## Disegno tecnico

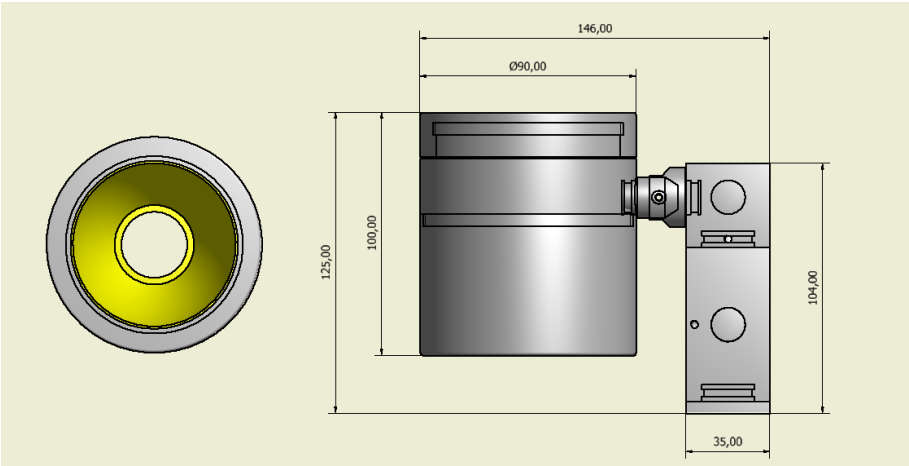


## Dati fotometrici

STARK LES23 3000 K
LED: 1
current: 1050 mA
power: 36,0 W

(50%)

| distance (m) | cone (m) | illuminance (lux) |
|---|---|---|
| 1,00 | 0,5 | 14613 |
| 2,00 | 1,0 | 3653 |
| 3,00 | 1,5 | 1624 |
| 4,00 | 2,0 | 913 |

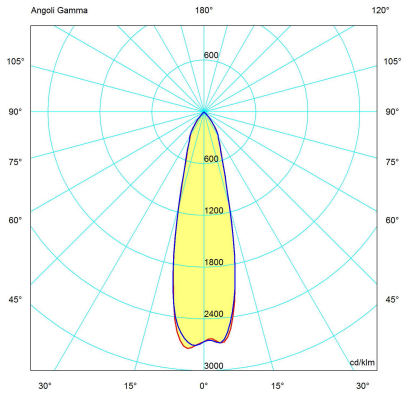


© 2025 Tecnoilluminazione - Riservata la facoltà di apportare modifiche tecniche

Verona
Tel. +39 045 8003985 - Fax +39 045 8020695

http://www.tecnoilluminazione.it
info@tecnoilluminazione.it