Leo Terra - 9S4023A0

IP40

Design: Tecnoilluminazione 2019

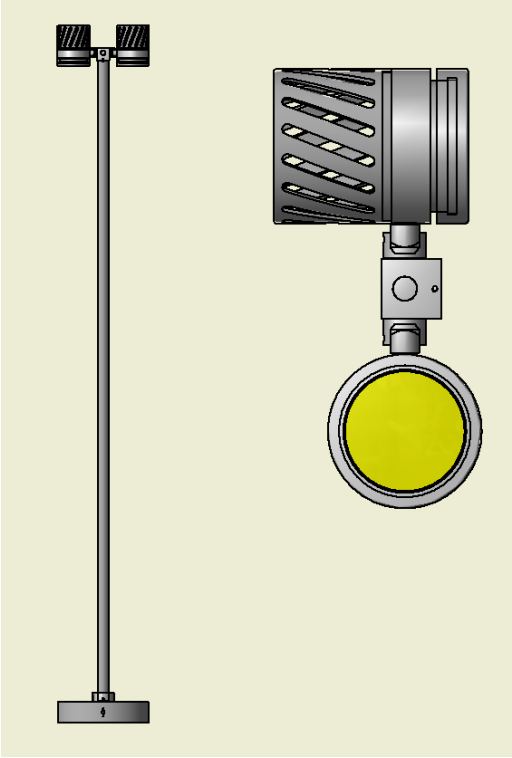

Dati generali

Descrizione
Lampada con 2 moduli da 1 LED con emissione monocromatica. Struttura in alluminio trafilato/laminato con lavorazione a tornio/fresa. Gruppo lampada girevole 360° su di un asse verticale, singolo Led orientabile a 360° su asse perpendicolare con snodo per un ulteriore orientamento +/- 20°. Riflettore in alluminio. Modulo di dissipazione passivo. Assemblaggio e blocco degli assi mediante viti in acciaio INOX A2 senza testa M3x0,5mmq. Alimentatore elettronico su richiesta dimmerabile con possibilità di selezionare la corrente fino ad un massimo di 500mA.

Classe	III
Installazione	Appoggio
Applicazione	Interni

Dati illuminotecnici

Sorgente	Tridonic SLE Advanced sostituibile singolarmente
Numero LED	2
Temperatura di colore	3000K
Flusso luminoso apparecchio	4026 lm
Efficienza luminosa apparecchio	120.54 lm/W
Fascio di luce	Ottica ampia
Ottica	Intercambiabile anteriormente
Materiale ottica	Alluminio

Dati elettrici

Potenza	33.4 W
Corrente	500 mA
Tensione	230 Vac
Alimentatore	Elettronico per LED
Descrizione alimentatore	Interno

Dati fisici

Materiale	Alluminio anticorodal UNI 9006/1 (ex 6060) e UNI 9006/4 (ex 6082) anodizzazione 20 micron
Finitura/Colore	Satinato / Alluminio naturale
Dimensioni	H=1900mm; D=250mm
Peso	4000 g

© 2025 Tecnoilluminazione - Riservata la facoltà di apportare modifiche tecniche

Verona
Tel. +39 045 8003985 - Fax +39 045 8020695

http://www.tecnoilluminazione.it
info@tecnoilluminazione.it

Disegno tecnico

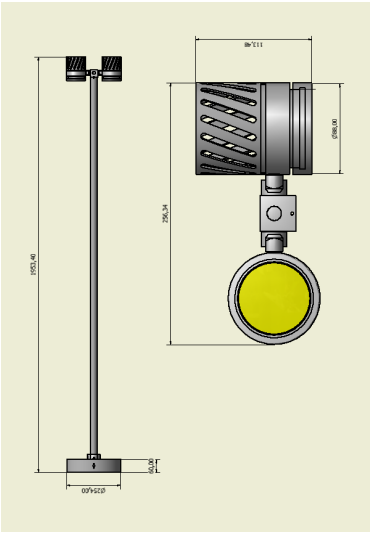

Dati fotometrici

STARK LES23 — 3000 K
LED: 1
current: 500 mA
power: 17,0 W

(50%)

distance (m)	cone (m)	illuminance (lux)
1,00	1,3	2119
2,00	2,5	530
3,00	3,8	235
4,00	5,0	132

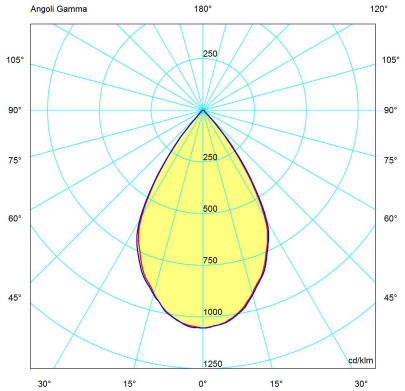

© 2025 Tecnoilluminazione - Riservata la facoltà di apportare modifiche tecniche

Verona
Tel. +39 045 8003985 - Fax +39 045 8020695

http://www.tecnoilluminazione.it
info@tecnoilluminazione.it